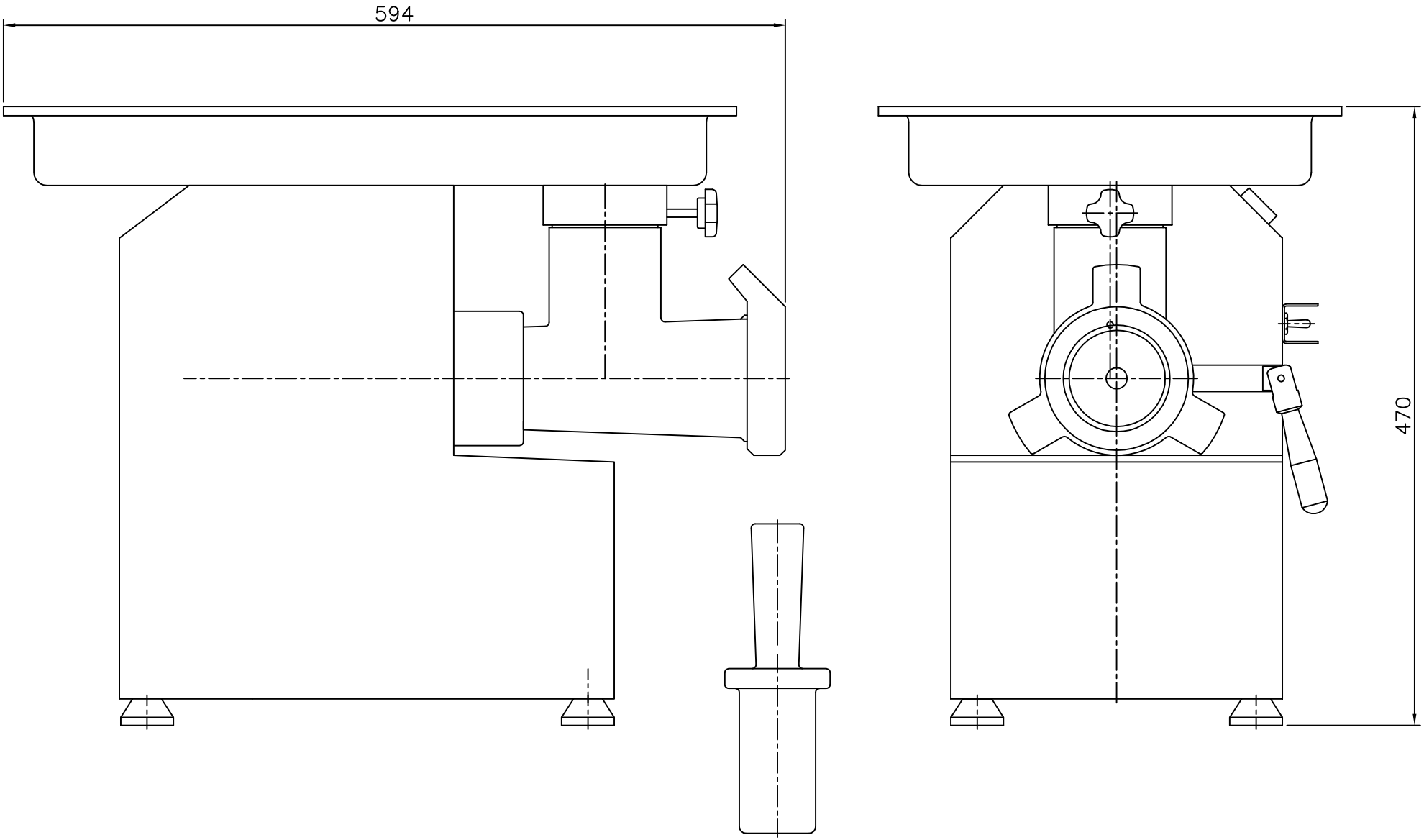


| | | | | | | |
|---|---|---|---|---|---|---|
| SCALE A0 1/1 | DESIGNED | DRAWN | CHECKED | APPROVED | TITLE | 민서기 22호 |
| 3 RD | — | JE. SEO 2008.07.31 | — | — | ASS'Y | 민서기 22호 조립도 |
| SL COMPANY | | | | | DWG NO | SMC-22-ASSY |