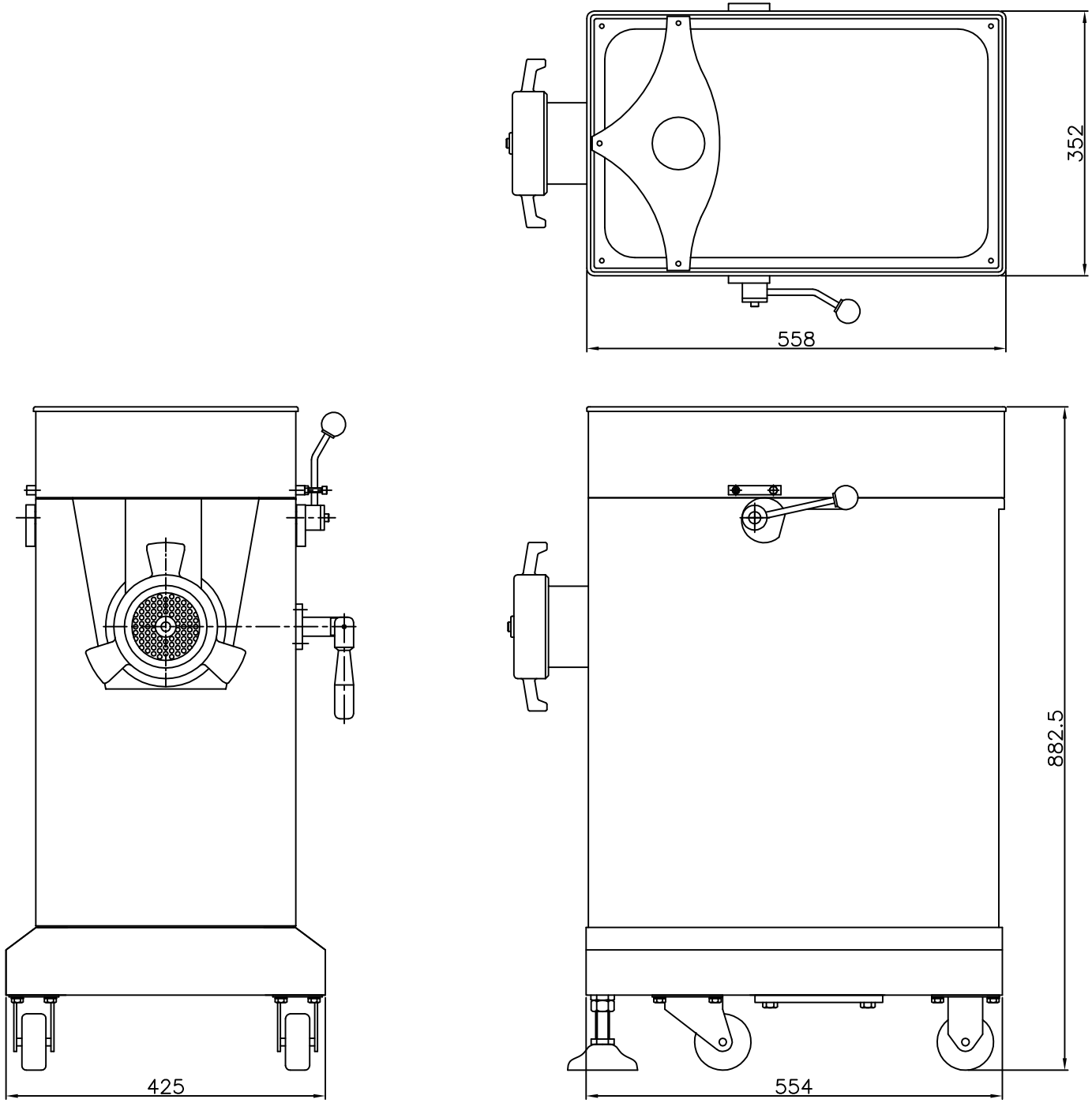

SCALE A0 1/1	DESIGNED	DRAWN	CHECKED	APPROVED	TITLE	민서기 32호
3 RD	—	JE. SEO 2009.02.24	—	—	ASS'Y	전체 조립도
SL COMPANY					DWG NO	SMC-32-ASSY